第48回 中野東京オープン卓球大会　平成29年6月25日(日)　中野体育館
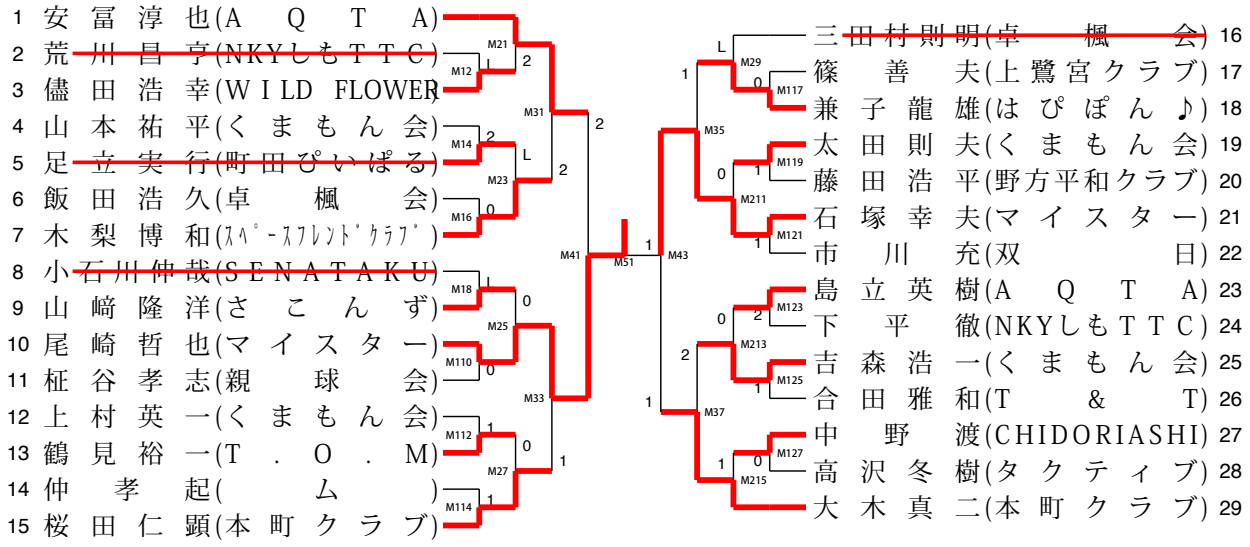
# 50歳代男子